ISTRUZIONI DI MONTAGGIO:

PER IL MONTAGGIO SONO NECESSARIE ALMENO DUE PERSONE

1. Montare i distanziali sul blocco B come indicato in figura con le viti TCEI 12x130 (non serrare le viti)
2. Infilare il bilanciere nell'apposita sede del blocco B facendo in modo che fuoriesca di 31 cm come indicato in figura, blocare il bilanciere avvitando i grani come indicato in dettaglio A utilizzando le chiavi in dotazione.
3. Avvicinare il blocco A facendo in modo che il bilanciere capiti nell'apposita sede, ed i distanziali in corrispondenza dei fori.
4. Montare il blocco A con le viti TCEI 12x130 in corrispondenza dei fori e dei distanziali montati in precedenza sul blocco B.
5. Serrare tutte le viti TCEI 12x130 utilizzando le chiavi in dotazione.
6. Posizionare il bilanciere nella posizione più bassa (vedi dettaglio A) sbloccando i ganci di sicurezza.
7. Blocare il bilanciere serando i grani come indicato in dettaglio A - eseguire la stessa operazione da entrambi i lati.
8. Infilare gli anelli fondo corsa dischi su entrambe le estremità del bilanciere fino a battuta e serrare il grano come indicato in dettaglio A.

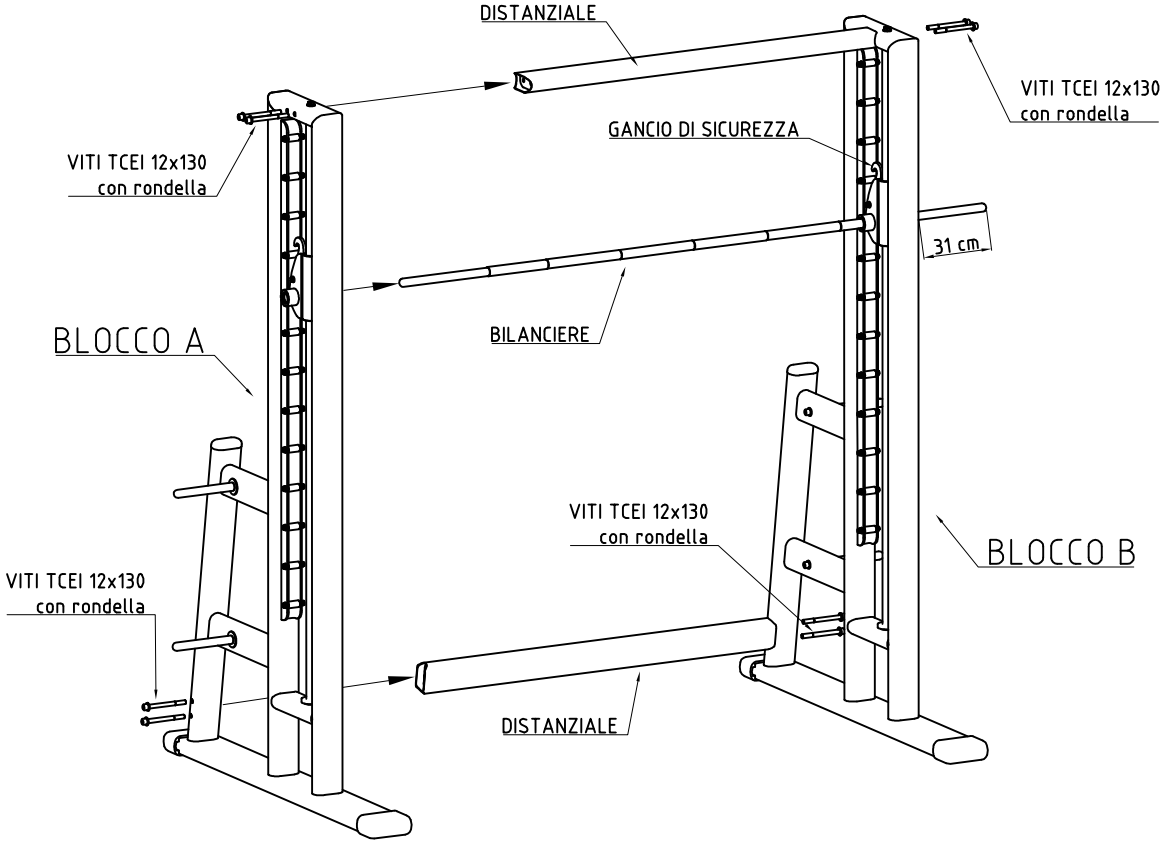

DETTAGLIO A

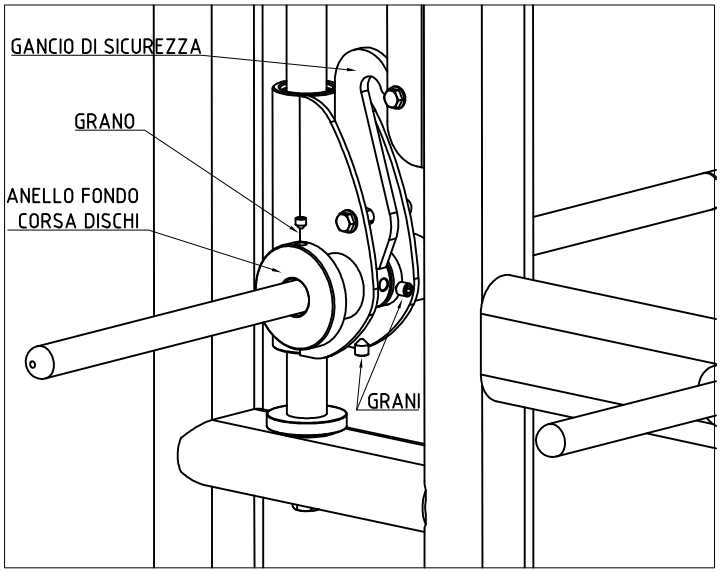

SPART